FANSIDER

TRASPORTATORI A COCLEA
DOSATORI STELLARI
MESCOLATORI
MICRODOSATORI

SCREW CONVEYORS
DOSING FEEDERS
MIXERS
VOLUMETRIC MICRO BATCH FEEDERS

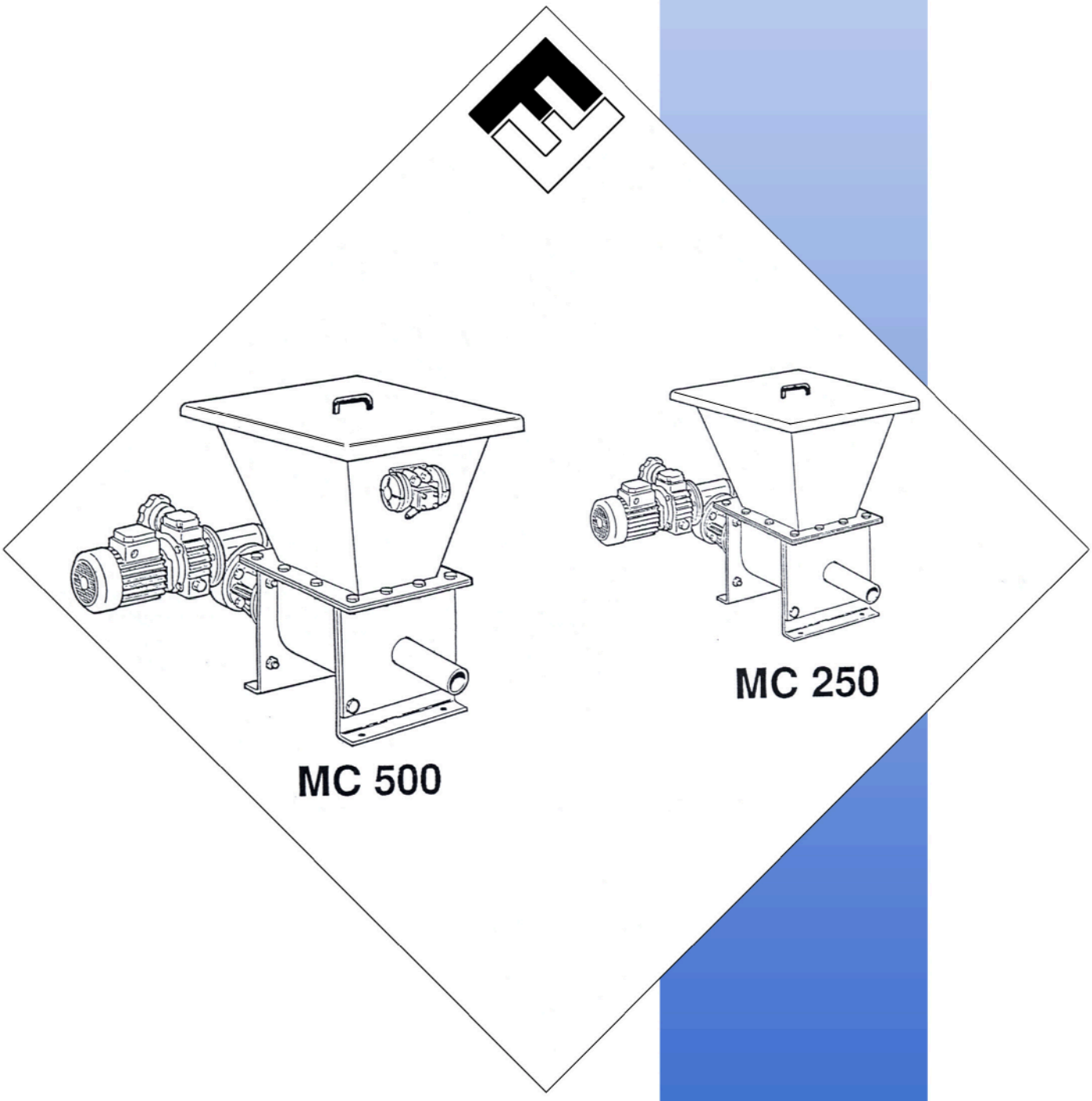

DOSATORI VOLUMETRICI
VOLUMETRIC MICRO-BATCH FEEDERS

DOSATORE VOLUMETRICO
VOLUMETRIC MICRO-BATCH FEEDER
MC 250

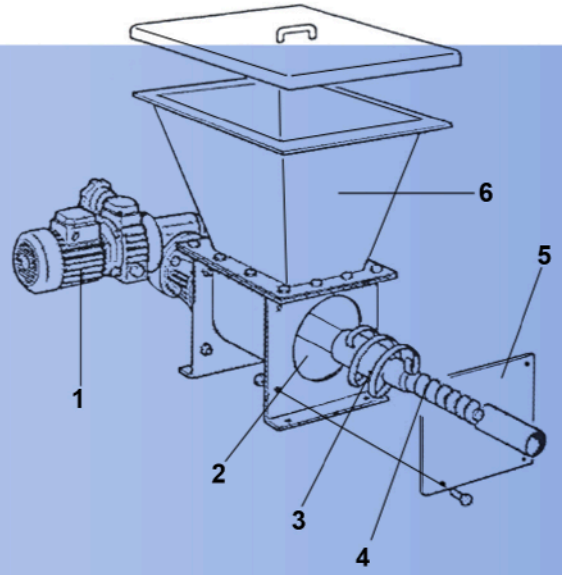

1 - MOTOVARIATORE
2 - CAMERA DI OMOGENEIZZAZIONE
3 - ROTORE OMOGENEIZZATORE
4 - COCLEA DOSATRICE
5 - PIASTRA DI ISPEZIONE
6 - TRAMOGGIA

1 - MOTOR
2 - HOMOGENIZING TROUGH
3 - STIRRING HELIX
4 - FEEDER SCREW
5 - INSPECTION PLATE
6 - BAG SPLITTING HOPPER

PORTATE TEORICHE INDICATIVE
APPROXIMATE THEORETICAL CAPACITY

TIPO DI ELICA DOSATRICE METERING SCREW TYPE	1	2	3	4	5	6
PORTATE MIN. E MAX. IN dm^3/h CAPACITIES MIN. MAX, dm^3/h	0,5 ÷ 2	0,6 ÷ 3,5	1 ÷ 5	1,5 ÷ 7	2 ÷ 10	3 ÷ 15

Per portate diverse da quelle indicate in tabella rivolgersi al nostro ufficio tecnico.

For capacities other than those indicated on this table, apply to our technical department.

I microdosatori serie MC sono quanto di meglio possa offrire la tecnologia moderna, per assicurare un dosaggio preciso ed accurato di prodotti granulari e polverulenti. La precisione del dosaggio, dipende dal materiale da dosare e varia da 0.41 al 3%. Questa precisione è data dalla speciale coclea di dosaggio e dall'omogeneizzatore rotante disposto sull'asse della coclea stessa.
La facilita di accesso all'interno della camera di omogeneizzazione permette una rapida e facile pulizia.

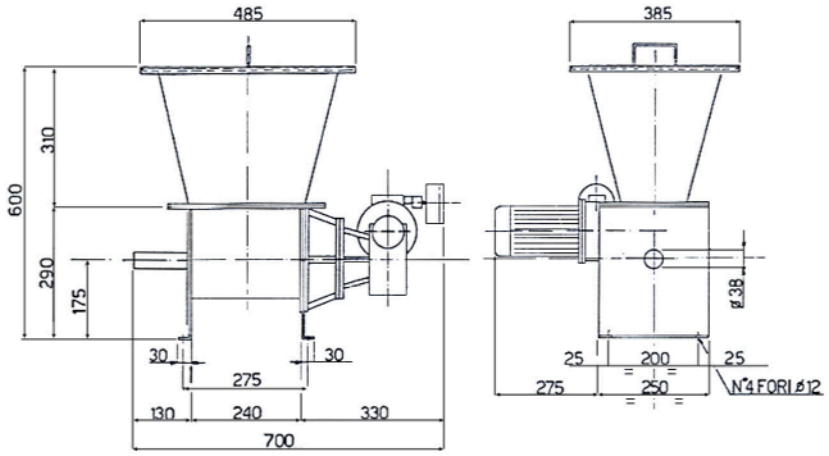

DIMENSIONI DI INGOMBRO
OVERALL DIMENSIONS

CAPACITA TOTALE TOTAL CAPACITY dm^3	PESO WEIGHT kg.
30	65

DOSATORE VOLUMETRICO
VOLUMETRIC MICRO-BATCH FEEDER
MC 500

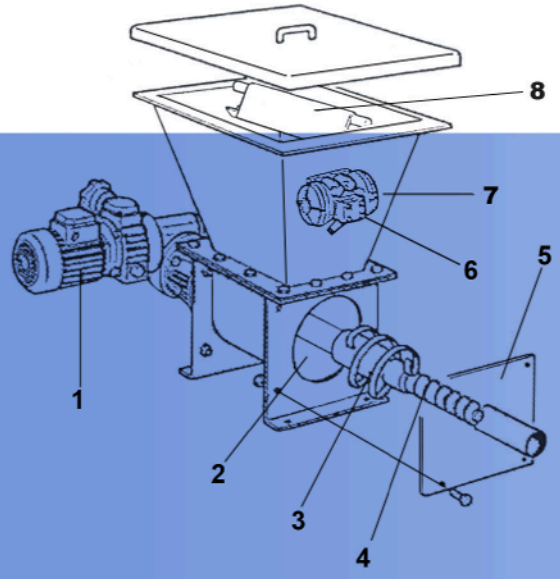

1 - MOTOVARIATORE
2 - CAMERA DI OMOGENEIZZAZIONE
3 - ROTORE OMOGENEIZZATORE
4 - COCLEA DOSATRICE
5 - PIASTRA DI ISPEZIONE
6 - TRAMOGGIA
7 - MOTOVIBRATORE
8 - SEPARATORE

1 - MOTOR
2 - HOMOGENIZING TROUGH
3 - STIRRING HELIX
4 - FEEDER SCREW
5 - INSPECTION PLATE
6 - BAG SPLITTING HOPPER
7 - VIBRATOR
8 - SEPARATOR

PORTATE TEORICHE INDICATIVE
APPROXIMATE THEORETICAL CAPACITY

TIPO DI ELICA DOSATRICE METERING SCREW TYPE	1	2	3	4	5	6
PORTATE MIN. E MAX. IN dm^3/h CAPACITIES MIN. MAX, dm^3/h	3 ÷ 15	20 ÷ 100	44 ÷ 250	65 ÷ 360	178 ÷ 990	260 ÷ 1470

Per portate diverse da quelle indicate in tabella rivclaersl al nostro ufficio tecnico.
For capacities other than tnose indicated on this table, apply to our technical department.

MC micro batch-feeders are the best products that modern technology can offer to provide accurate and precise dosage of grains and powders. Dosage precision depends on the material to be dosed and varies from 0.41 to 3%. Such precision is ensured by a special feeder screw and by a stirring helix situated on the same axis. Easy access into the homogenizing trough allows rapid and easy cleaning.

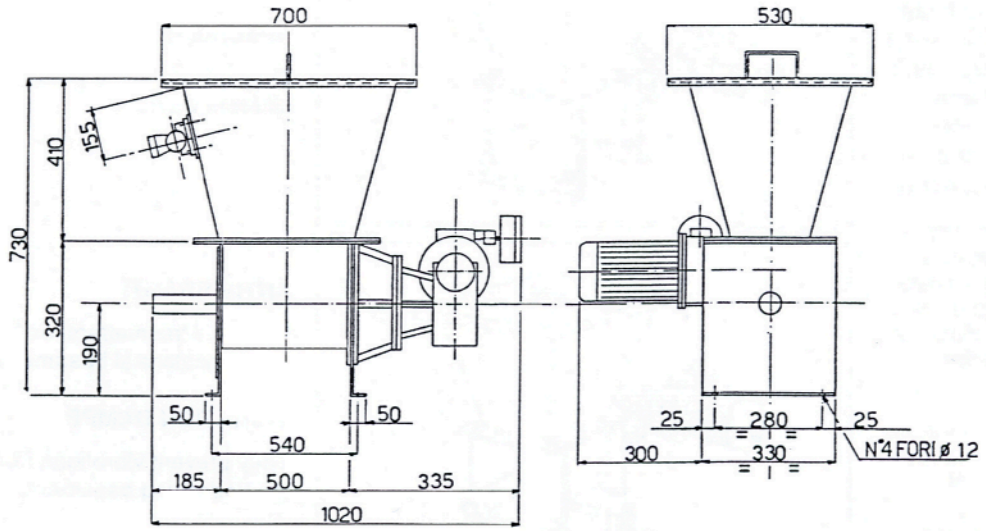

DIMENSIONI DI INGOMBRO
OVERALL DIMENSIONS

CAPACITA TOTALE TOTAL CAPACITY dm^3	PESO WEIGHT kg.
70	105

ACCESSORI A RICHIESTA

ACCESSORIES ON DEMAND

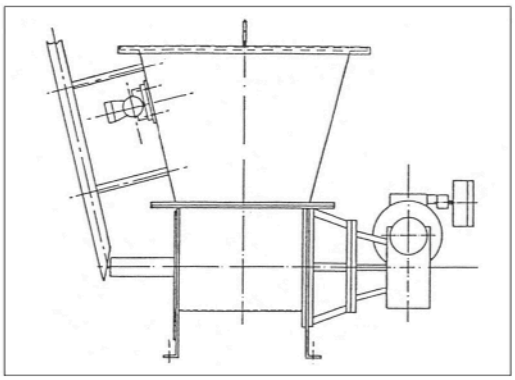

ASPIRAZIONE CON SISTEMA VENTURI
Permette di scaricare le polveri tramite un tubo verticale con sistema aspirante .

VENTURI SUCTION
It makes it possible to discharge powders by means of a vertical tube equipped with a suction system.

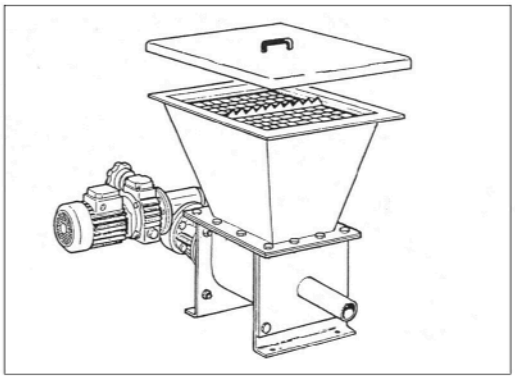

GRIGLIA ROMPISACCHI
Aiuta l'operatore nello scarico manuale dei sacchi nella tramoggia del dosatore.

BAG SPLITTING GRID
It helps the operator unload the bags manually from the hopper.

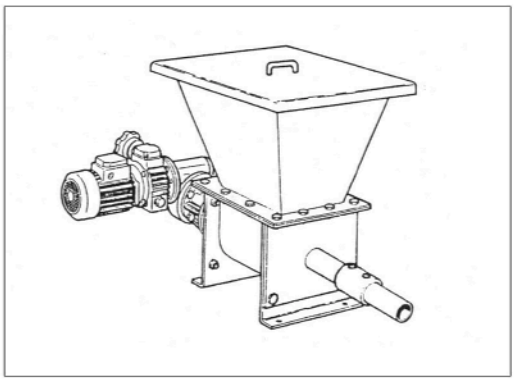

PROLUNGA
Consente lo scarico del materiale a distanza nel caso che necessità di installazione lo richiedano.

EXTENSION
It makes it possible to discharge materials at a longer distance, whenever installation requirements impose it.

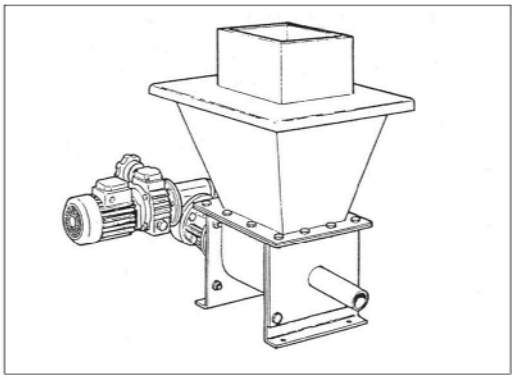

TRAMOGGIE SPECIALI
Permettono di alimentare il microdosatore in modi e forme diverse.

SPECIAL HOPPERS
They ensure micro-batch feeding in many different ways.

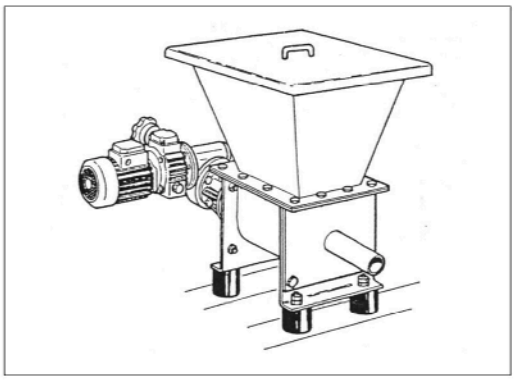

ANTIVIBRANTI
Evitano il trasmettersi delle vibrazione dal microdosatore al basamento sottostante.

VIBRATION DAMPERS
They prevent vibrations from extending to the underlying basement.

NB. A seguito del costante aggiornamento tecnico, in cui la nostra Ditta é impegnata, i dati riportati nel presente catalogo possono subire variazioni e pertanto non devono ritenersi impegnativi.

NOTE: As a result of steady technical innovations brought about by this Company, all data reported on this catalogue are liable to be modified and are not to be considered as binding.

É assolutamente vietata qualsiasi riproduzione, anche parziale, se non appositamente autorizzata dalla FANSIDER S.r.l.

All reproduction or copying, even partial, is forbidden without the prior authorisation of FANSIDER S.r.l.

grafonet.com

FANSIDER S.r.l.
via dell'artigianato, 21 - 41042 Spezzano di Fiorano (MO)
tel. 0536 92 02 00 - 4 linee R.A. - fax 0536 92 02 05

TRASPORTATORI A COCLEA - DOSATORI STELLARI
MESCOLATORI - MICRODOSATORI
SCREW CONVEYORS - DOSING FEEDERS
MIXERS - VOLUMETRIC MICRO BATCH FEEDERS