FANSIDER

TRASPORTATORI A COCLEA
DOSATORI STELLARI
MESCOLATORI
MICRODOSATORI

SCREW CONVEYORS
DOSING FEEDERS
MIXERS
VOLUMETRIC MICRO BATCH FEEDERS

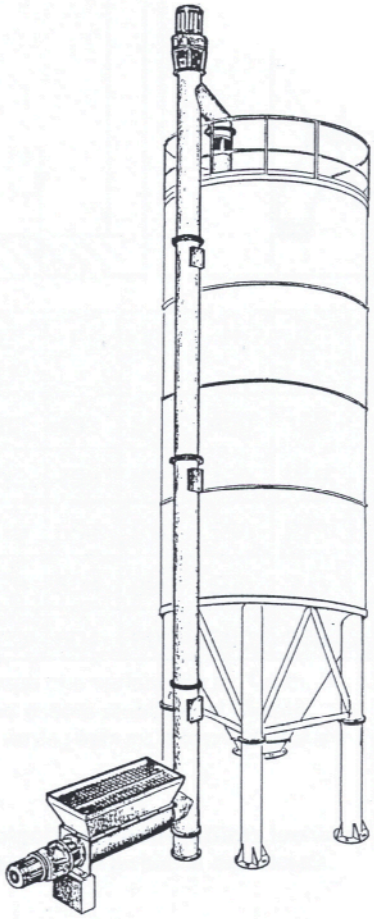

COCLEE VERTICALI CON ALIMENTATORE
VERTICAL SCREW CONVEYOR

COCLEE VERTICALI

Le coclee verticali sono il frutto dell'esperienza FANSIDER, nel trasporto di materiali sfusi.
Il sistema di alimentazione-elevazione consente un rendimento volumetrico e meccanico elevato e permette di ottenere risultati eccezionali per il trasporto di materiali in polvere.

CARATTERISTICHE:
- Facilità di assemblaggio
- Minimo ingombro
- Limitata manutenzione, pregio della semplicità costruttiva che permette anche a personale non altamente qualificato, di riparare eventuali guasti.
- Possibilità di allungare od accorciare anche coclee già installate, permesso dall'intercambiabilità delle parti da noi costruite.
- Elevato rendimento e portate.
- Altezza di sollevamento da m.1 a m. 20.
- Costruzione in acciaio al carbonio o, su richiesta, in acciaio inox.

VERTICAL SCREW CONVEYOR

The vertical screw conveyor are the result of FANSIDER experience in the field of loose material transport. The feeding-lifting system allows high mechanical volumetric efficiency and exceptional results to be achieved in powder material transport.

FEATURES:
- Easy assembly
- Minimum dimensions
- Limited maintenance, thanks to simple construction which enabies even not highly qualified personnel to repair possible breakdowns.
- Possibility of reducing or extending installed screw feeders , thanks to the interchangeability of our parts.
- High efficiency and capacity.
- Lifting height: from mt. 1 to mt. 20.
- Construction in carbon steel or, on request, in stainless steel

COMPONENTI PRINCIPALI:
1 - Motorizzazione alimentatore
2 - Campana di fissaggio motorizzazione
3 - Trasmissione con giunto meccanico
4 - Alimentatore
5 - Supporto per alimentatore
6 - Coclea verticale a moduli
7 - Boccaporto di ispezione
8 - Motorizzazione coclea verticale
9 - Scarico
10 - Elica di trasporto verticale
11 - Elica di trasporto alimentatore

MAIN COMPONENTS:
1 - Infeed conveyor motorization
2 - Drive mounting flange
3 - Drive through mechanical coupling
4 - Infeed conveyor
5 - Conveyor support
6 - Modular vertcal screw conveyor
7 - Inspection hatch
8 - Motorization for vertical screw conveyor
9 - Outlet
10 - Screw flight
11 - Screw flight infeed conveyor

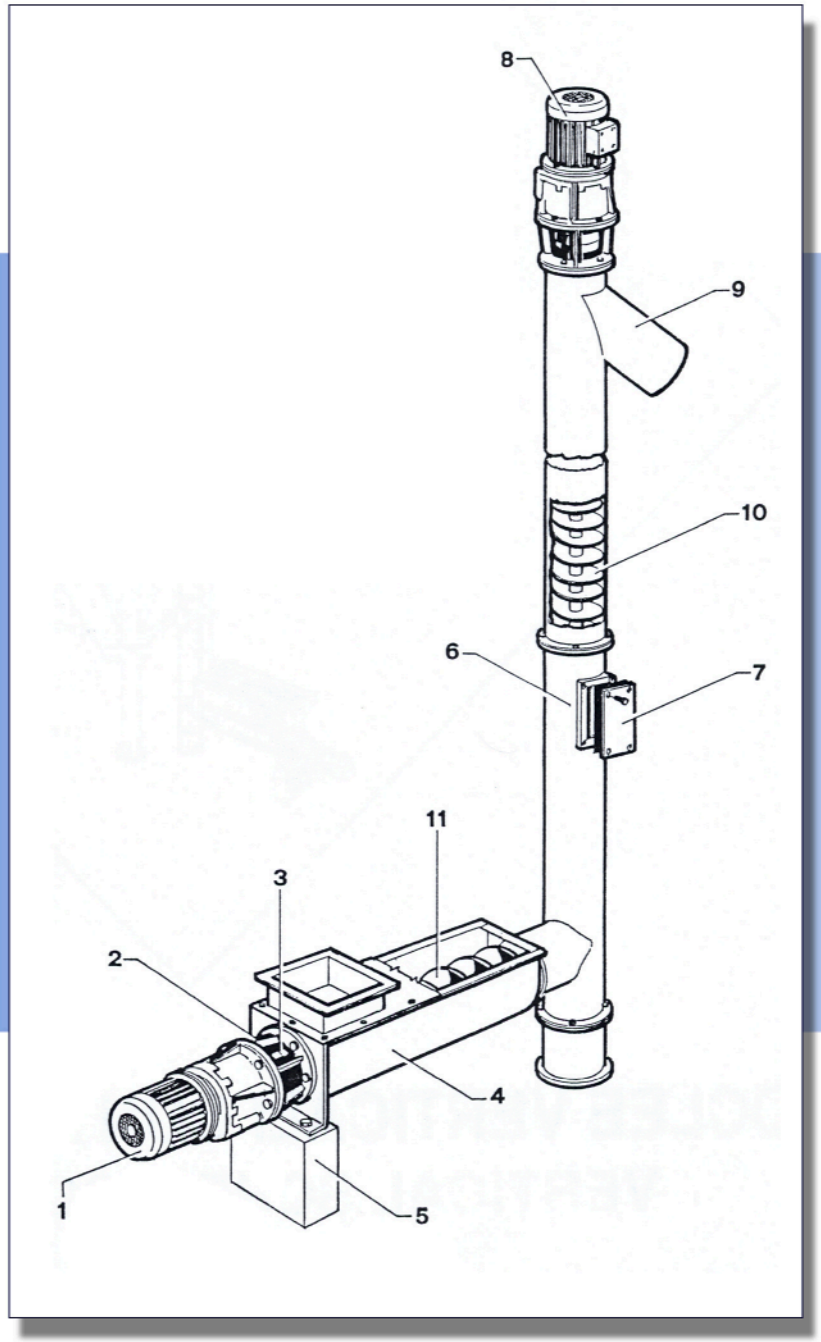

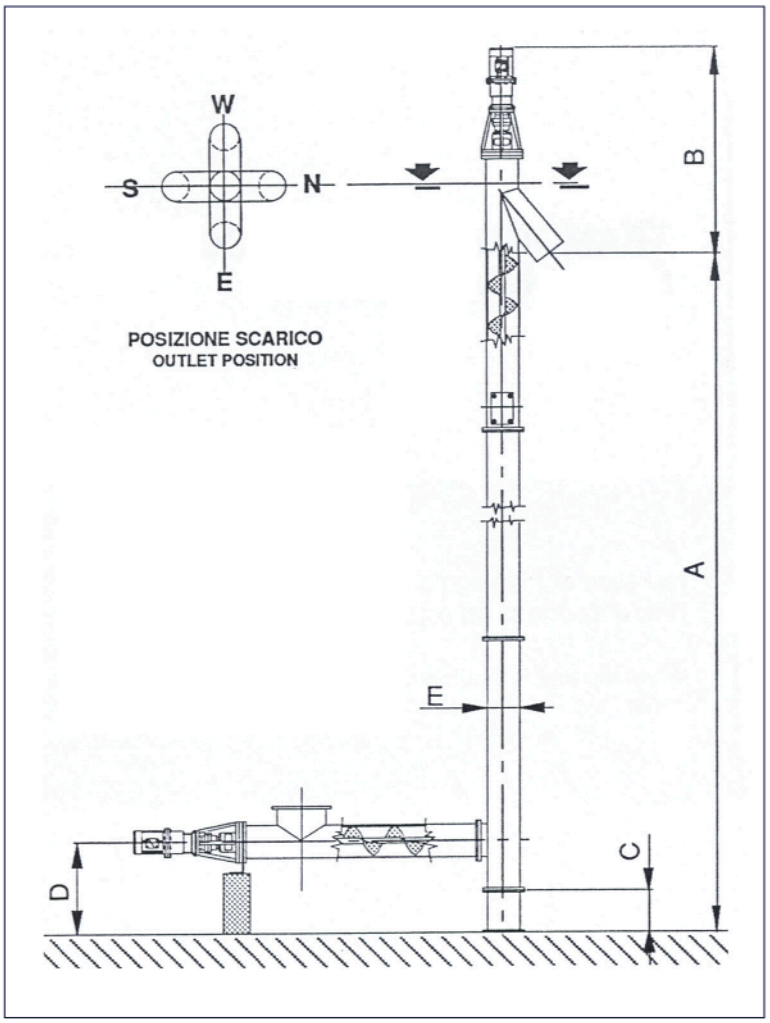

SCARICO COCLEA VERTICALE

VERTICALSCREW CONVEYOR OUTLET

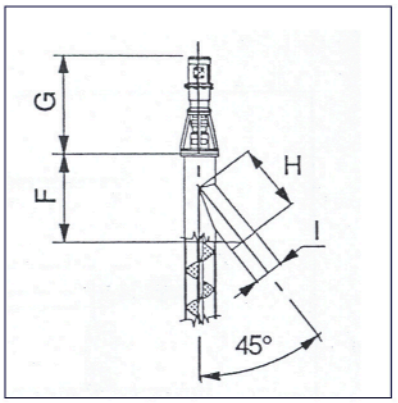

ESEMPIO DI COLLEGAMENTO SCARICO COCLEA VERTICALE CON DEVIATORE

CONNECTION OF VERTICAL SCREW CONVEYOR WITH DIVERTER

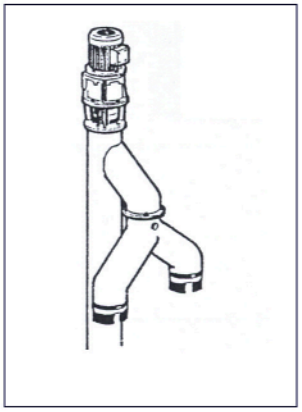

ESEMPIO DI COLLEGAMENTO SCARICO COCLEA VERTICALE CON COCLEA REVERSIBILE

CONNECTION OF VERTICAL SCREW CONVEYOR WITH REVERSIBLE CONVEYOR

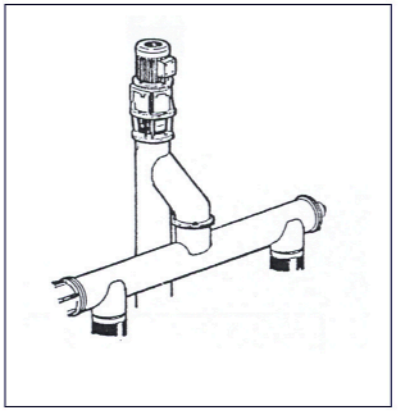

Tipo Type	Port. mc./h	A	B	C	D	E Ø	F	G	H	I Ø	M	N	O	P	Q	R	S
ø 168	5		1293	200	434	168	433	860	400	193			830	164	200	350	208
ø 193	8		1343	200	440	193	453	890	400	219			850	194	230	370	238
ø 219	14		1444	200	490	219	554	890	500	273			850	214	250	390	258
ø 273	24		1584	200	500	273	594	990	500	323			890	264	300	440	308
ø 323	45		1594	200	560	323	604	990	500	363			890	314	380	525	358

La quota "B" è indicativa per coclee standard e per altezze che variano da m. 1 a m. 20; La misura esatta deve essere richiesta di volta in volta al ns. Ufficio Tecnico. Le quote "A" "M" "N" devono essere stabilite dal Cliente,
"B" dimension refers to standard screw conveyor and heights varying from mt. 1 to mt. 20. Ask our Technical Department for the exact dimension.
The "A" "M" "N" quotas shall be set by the Customer

Per portate diverse da quelle indicate in tabella rivolgersi al nostro ufficio tecnico.
For capacities other than those indicated on this table, apply to our technical department.

ALIMENTATORI / FEEDERS

ALIMENTATORE TUBOLARE
TUBOLAR INFEED CONVEYOR

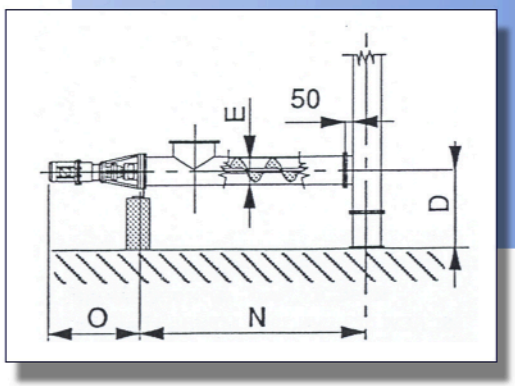

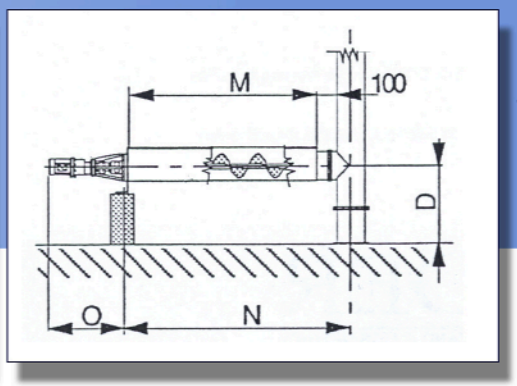

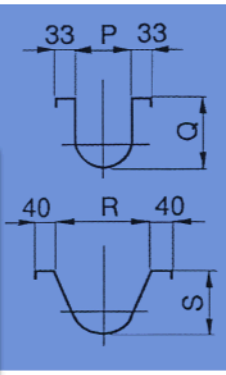

ALIMENTATORE A CANALA sez. a U

TROUGH FEEDER, U-SHAPED SECTION

ALIMENTATORE A CANALA sez. a V

TROUGH FEEDER, V-SHAPED SECTION

TRAMOGGIA ROMPISACCHI
SACK-BREAKER HOPPEN

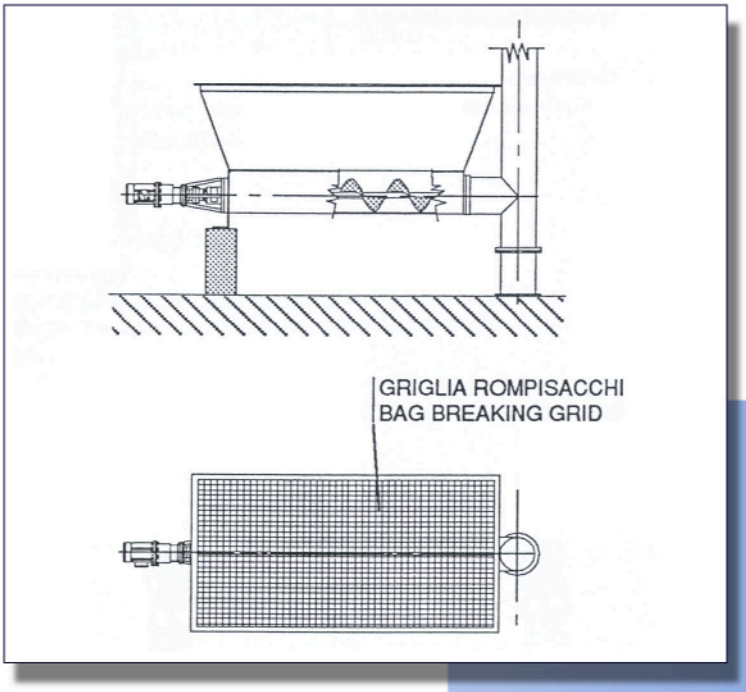

Nel caso di montaggio all'aperto è consigliabile l'installazione di un coperchio di chiusura.

When the unit is mounted in the open, install a closing cover.

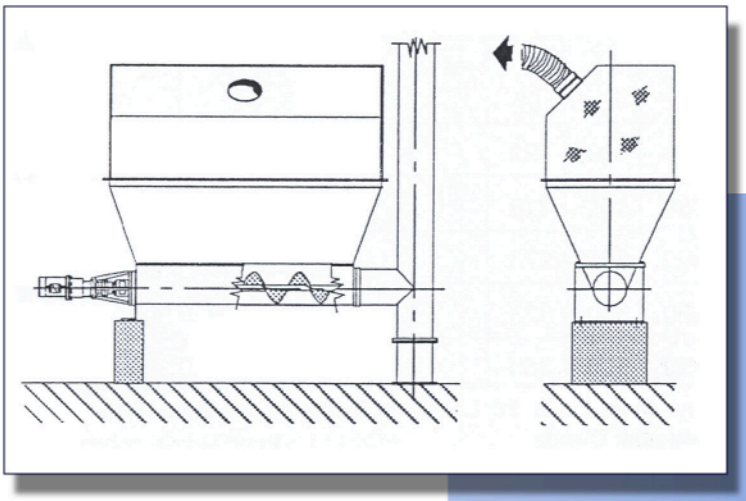

POSSIBILITA' DI INSTALLAZIONE CAPPA DI ASPIRAZIONE
La cappa di aspirazione può essere installata su qualsiasi tipo di alimentatore.

POSSIBILITY OF INSTALLING A HOOD
A hood can be installed on any feeder.

NB.: A seguito del costante aggiornamento tecnico, in cui la nostra Ditta é impegnata, i dati riportati nel presente catalogo possono subire variazioni e pertanto non devono ritenersi impegnativi.

NOTE: As a result of steady technical innovations brought about by this Company, all data reported on this catalogue are liable to be modified and are not to be considered as binding.

É assolutamente vietata qualsiasi riproduzione, anche parziale, se non appositamente autorizzata dalla FANSIDER S.r.l.
All reproduction or copying, even partial, is forbidden without the prior authorisation of FANSIDER S.r.l.

grafonet.com

FANSIDER S.r.l.
via dell'artigianato, 21 - 41042 Spezzano di Fiorano (MO)
tel. 0536 92 02 00 - 4 linee R.A. - fax 0536 92 02 05

TRASPORTATORI A COCLEA - DOSATORI STELLARI
MESCOLATORI - MICRODOSATORI
SCREW CONVEYORS - DOSING FEEDERS
MIXERS - VOLUMETRIC MICRO BATCH FEEDERS